Seite 139 Hauptkatalog

Drehrahmen für Türen

mit Montagerahmen, unten offen

Empfehlung
Türen mit Mauerleibung

Variante

DT3/10

Bürstendämpfung: mit Aufpreis (Zusatzaus. DT3)
Türschließer: mit Aufpreis (Zusatzaus. DT3)

Preisgestaltung

Drehrahmen für Türen Preisliste 6

Bestellmaße

Breite = ⊙ lichte Breite Mauerleibung - 2 mm
Höhe = ⊙ Bodenauflage bis Lichte Türsturz - 2 mm

Öffnungsrichtung = links oder rechts
Ansicht außen

Horizontalschnitt

M 1:3

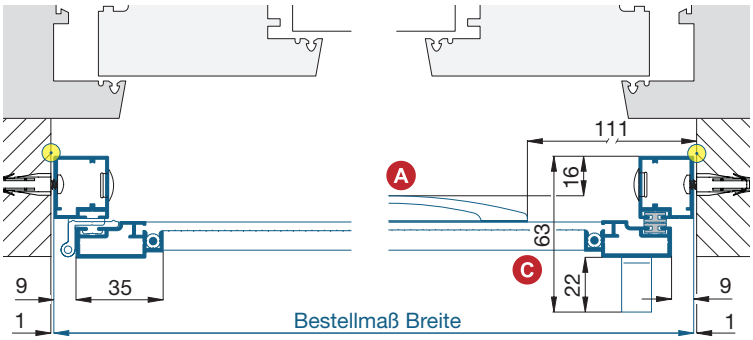

Vertikalschnitt

M 1:3

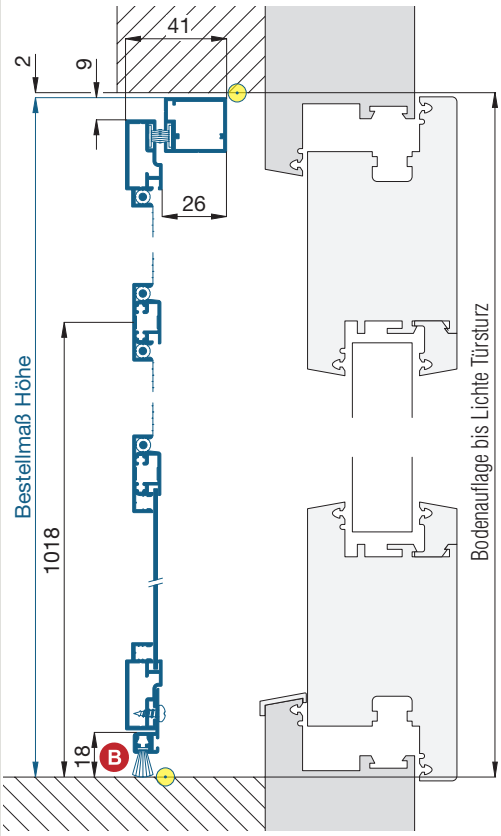

Worauf Sie unbedingt achten sollten		alternativ
A	bei Montage vor dem Rollladen auf Rollladenstopper achten	
B	auf Fußmatte oder ansteigenden Boden achten	DT3/8
C	Platzbedarf (durch Einbautiefe) mind. 65 mm (hier Standardgriff außen GA 22)	Griff außen GA 20 verwenden, Platzbedarf mind. 43 mm

3-D Ansicht von außen

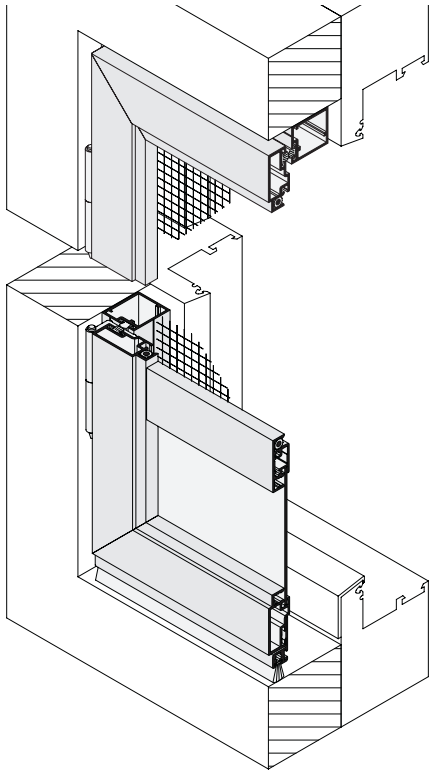

verwendete Profile

mit Bürstendichtung 4,8 x 12 mm, M 1:3

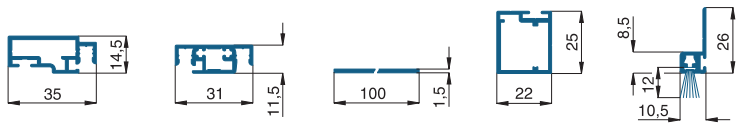

10 35 02 | 10 35 11 | 10 35 18 | 10 35 31 | 10 35 61